PRZEKRÓJ A - A

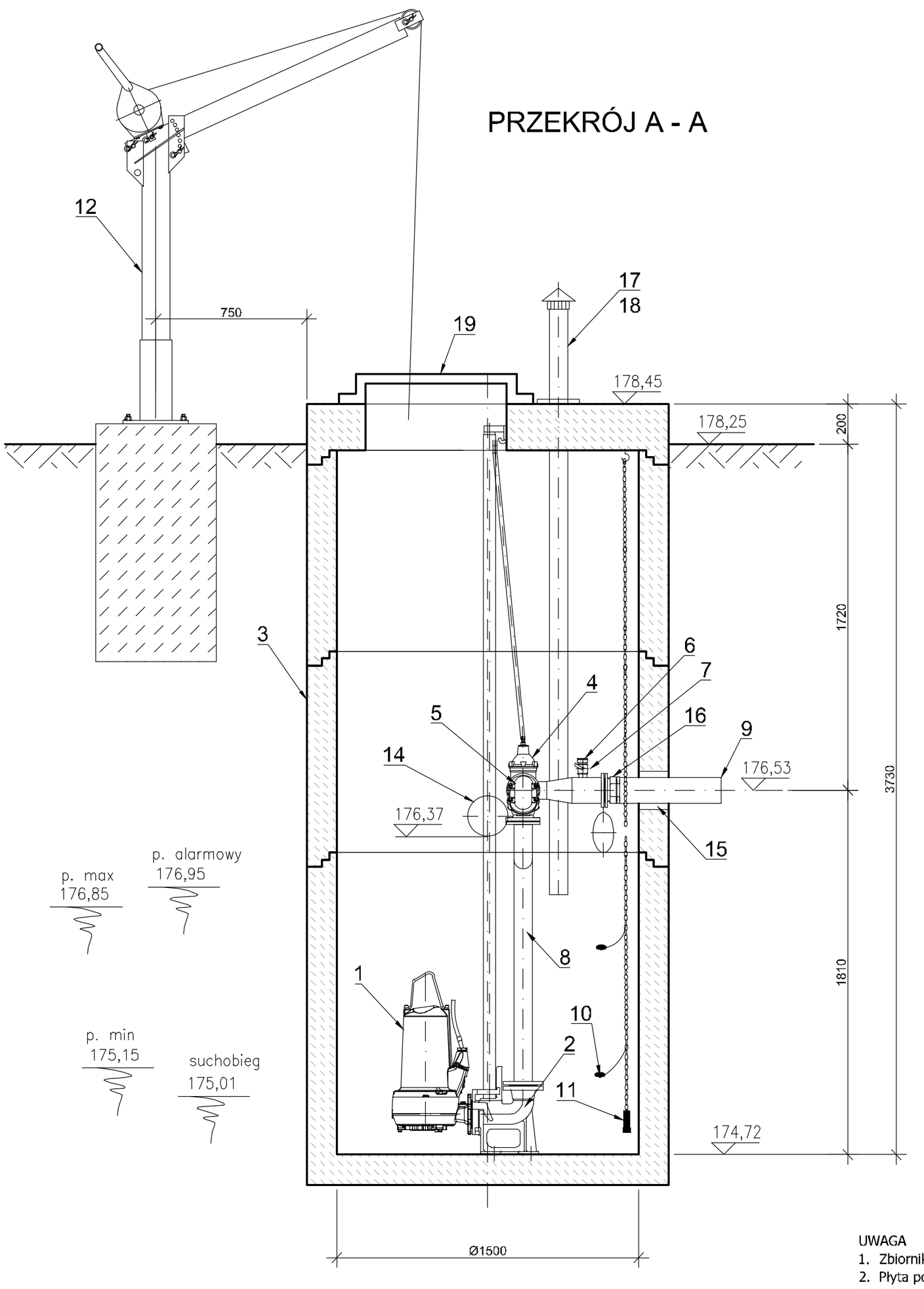

Lp.	Nazwa	Ilość	Materiał
1	Pompa zatapialna	2	
2	Kolano stopowe DN80	2	żeliwo
3	Zbiornik - kręgi żelbetowe D=1500 mm, dennica D=1500 mm, H=1500 mm	1	
4	Zasuwa klinowa DN80	2	żeliwo
5	Zawór zwrotny kolanowy DN80	2	żeliwo
6	Nasada płucząca T52	1	
7	Zawór kulowy DN50	1	
8	Układ tłoczny DN80/100	1	stal nierdzewna
9	Króciec tłoczny PEØ110	1	PE100
10	Wyłącznik pływakowy	2	
11	Sonda hydrostatyczna	1	
12	Żuraw z wciągarką, udźwig 500 kg	1	
13	Króciec dopływowy z deflektorem	2	DN200
14	Przejście murowe dla rur PVCØ200	3	
15	Przejście łańcuchowe dla rur PEØ110	2	
16	Łącznik kołnierzowy stal DN100/PE 110	1	
17	Kominek wentylacyjny DN100	1	stal nierdzewna
18	Biofiltr kominkowy DN100	1	stal nierdzewna
19	Przykrycie włazu o wym. 700×900 mm	1	stal nierdzewna
20	Mufa dla kabli elektrycznych	1	
21	Studnia rozprężna D=1,0 m H=2,0 m	1	
22	Szafa sterownicza		

UWAGA
1. Zbiornik pompowni wykonać z elementów prefabrykowanych żelbetowych DN 1500 mm.
2. Płyta pokrywowa zbiornika grubości min. 200 mm, dostosowana do włazu montażowego pomp.
3. W pompowni zainstalować dwie pompy zatapialne na prowadnicach rurowych, z linką oraz łańcuchem ze stali nierdzewnej.
4. Pompy zatapialne w wersji z kolanem stopowym DN80.
5. Wejście do komory pomp przy użyciu drabiny przenośnej.
6. Wyciąganie pomp z pompowni przy użyciu żurawia z wciągarką linową o udźwigu do 500 kg i wysokości podnoszenia do 5 m będącego na wyposażeniu Eksploatatora.
7. Montaż armatury zwrotnej i odcinającej wewnątrz pompowni. Trzpienie zasuw wyprowadzić pod właz wejściowy.
8. Wentylację pompowni wykonać dwoma rurociągami: znad maksymalnego poziomu zwierciadła ścieków oraz spod stropu pompowni. Na płycie pompowni zamontować kominki wywiewne.
9. Zasilanie i sterowanie pompowni wg części elektrycznej.
10. Wykonanie płyty stropowej indywidualne.

RZUT Z GÓRY

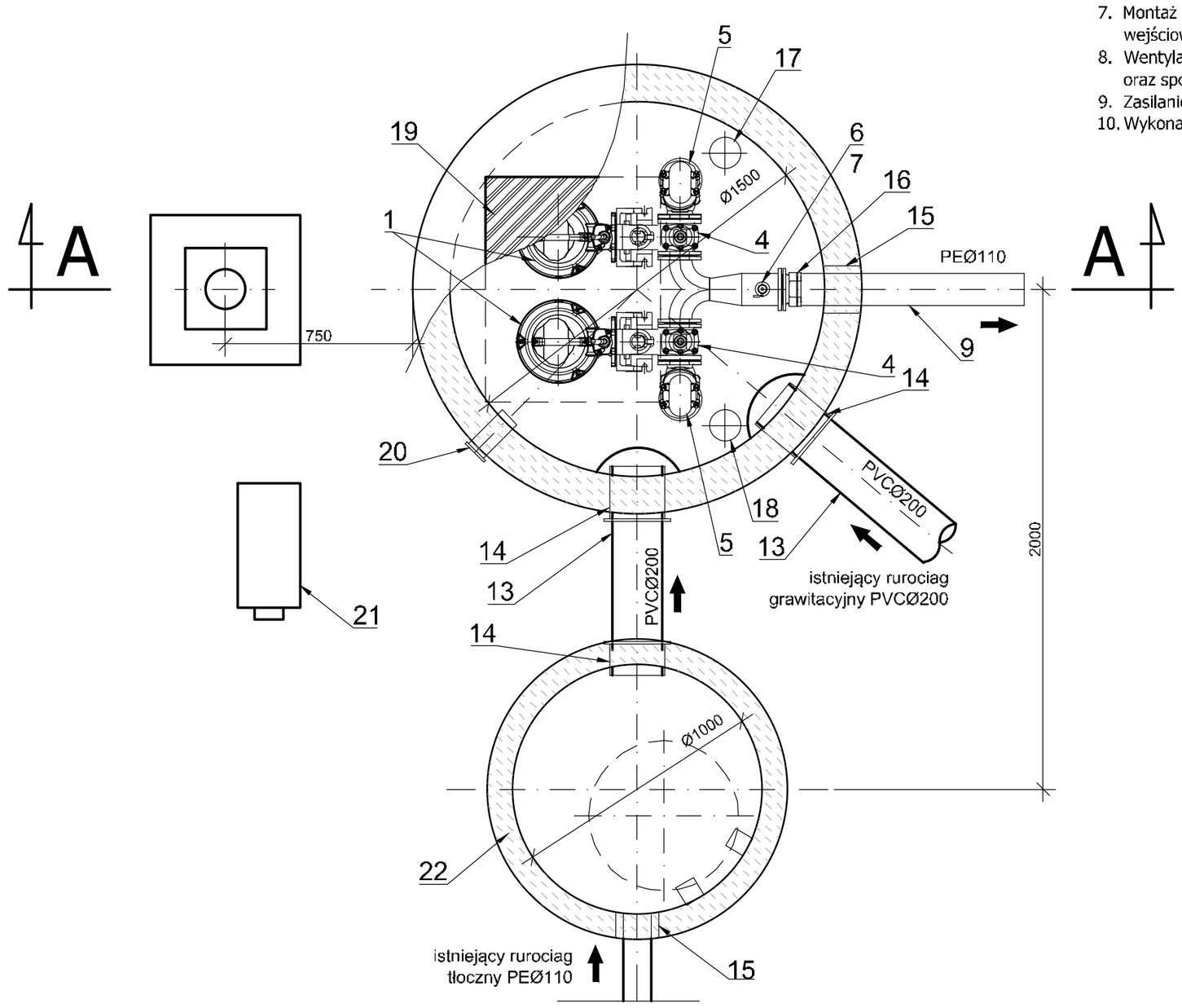

ul. Sikorskiego 13,
65-454 Zielona Góra
tel.(0-68) 451-85-86
e-mail: sekretariat@esko.org.pl

ESKO CONSNULTING

Obiekt: PROJEKT BUDOWLANY BUDOWY POMPOWNI ŚCIEKÓW ORAZ PRZEBUDOWA SYSTEMU RUROCIĄGÓW TŁOCZNYCH W AGLOMERACJI JERZMANOWA			Skala 1:20
Tytuł rysunku: PRZEPOMPOWNIA ŚCIEKÓW P2 W MANIOWIE			nr rys. 21
Projektował: branża sanitarna	mgr inż. Emil Sadurski	nr upr. LBS/P00S/0081/06	data, 03.2017 r. podpis:
Opracował: branża sanitarna	mgr inż. Emil Sadurski		data, 03.2017 r. podpis:
Sprawdził: branża sanitarna	mgr inż. Bożena Baczmańska	21/2001/GW	data, 03.2017 r. podpis: